女子シングルス No.1

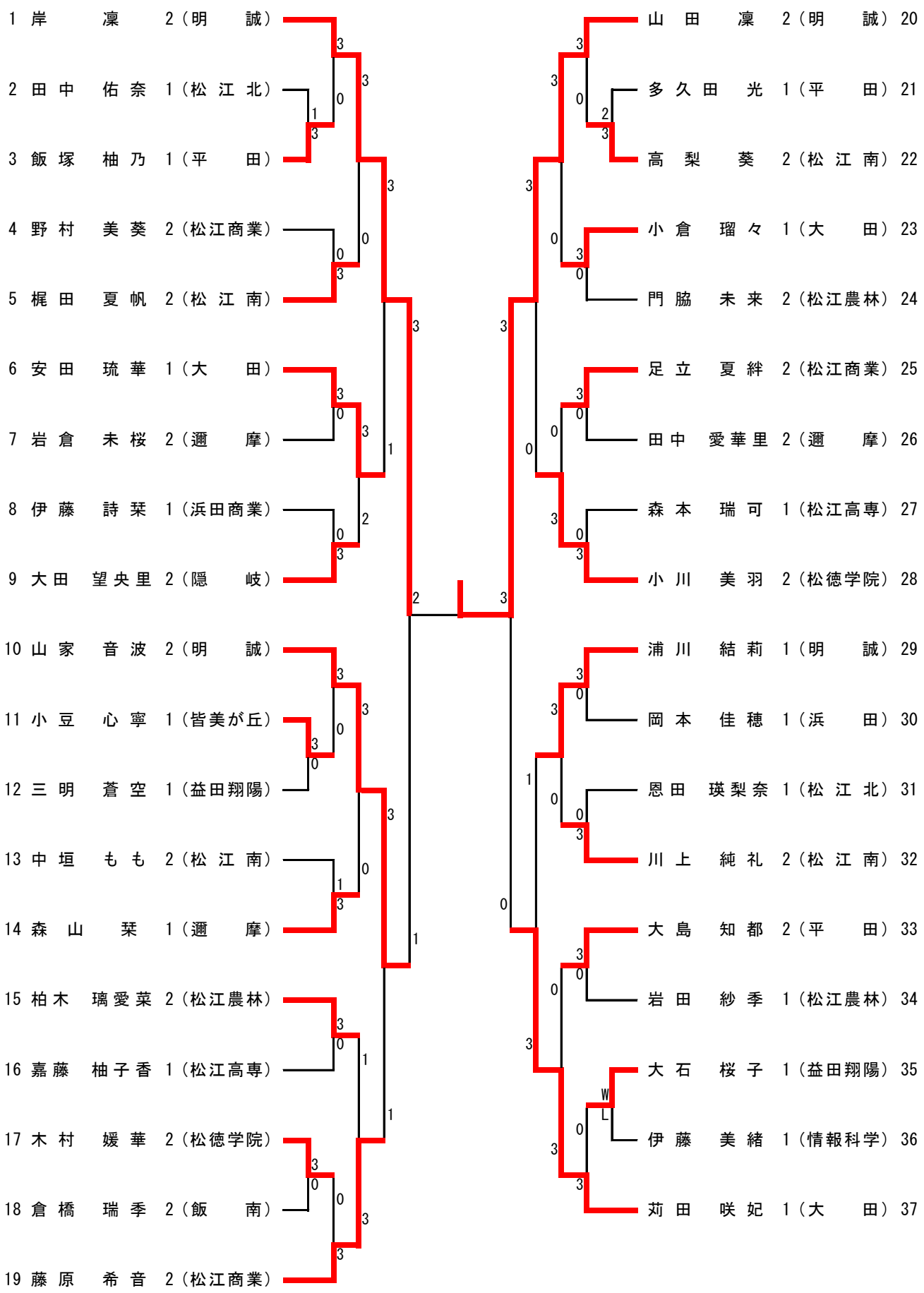
1 岸 凜 2（明 誠）
2 田中 佑奈 1（松江北）
3 飯塚 柚乃 1（平 田）
4 野村 美葵 2（松江商業）
5 梶田 夏帆 2（松江南）
6 安田 琉華 1（大 田）
7 岩倉 未桜 2（邇 摩）
8 伊藤 詩栞 1（浜田商業）
9 大田 望央里 2（隠 岐）
10 山家 音波 2（明 誠）
11 小豆 心寧 1（皆美が丘）
12 三明 蒼空 1（益田翔陽）
13 中垣 もも 2（松江南）
14 森山 栞 1（邇 摩）
15 柏木 璃愛菜 2（松江農林）
16 嘉藤 柚子香 1（松江高専）
17 木村 媛華 2（松徳学院）
18 倉橋 瑞季 2（飯 南）
19 藤原 希音 2（松江商業）
山田 凜 2（明 誠） 20
多久田 光 1（平 田） 21
高梨 葵 2（松江南） 22
小倉 瑠々 1（大 田） 23
門脇 未来 2（松江農林） 24
足立 夏絆 2（松江商業） 25
田中 愛華里 2（邇 摩） 26
森本 瑞可 1（松江高専） 27
小川 美羽 2（松徳学院） 28
浦川 結莉 1（明 誠） 29
岡本 佳穂 1（浜 田） 30
恩田 瑛梨奈 1（松江北） 31
川上 純礼 2（松江南） 32
大島 知都 2（平 田） 33
岩田 紗季 1（松江農林） 34
大石 桜子 1（益田翔陽） 35
伊藤 美緒 1（情報科学） 36
苅田 咲妃 1（大 田） 37

女子シングルス No.2

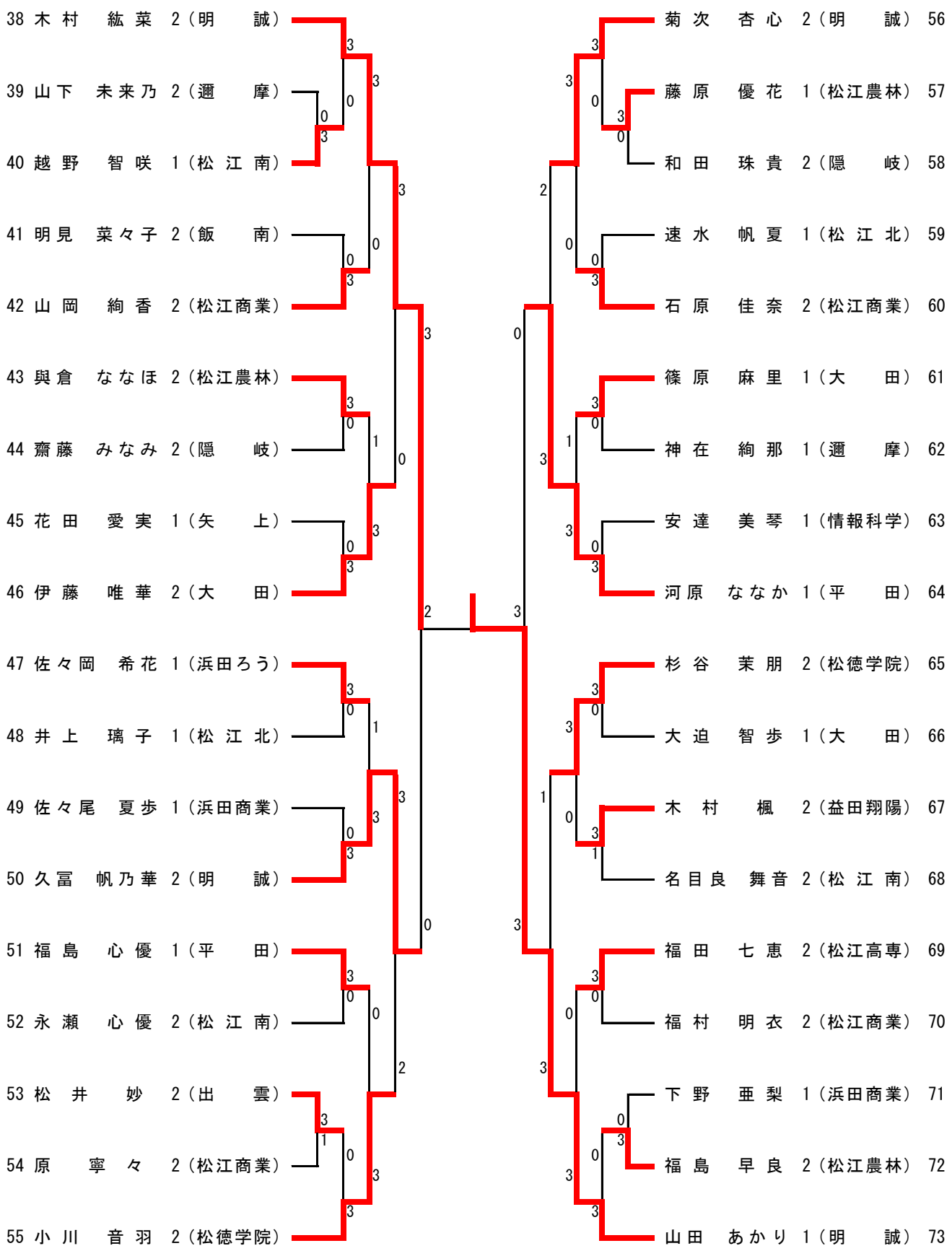
38 木村 紘菜 2（明 誠）
39 山下 未来乃 2（邇 摩）
40 越野 智咲 1（松江南）
41 明見 菜々子 2（飯 南）
42 山岡 絢香 2（松江商業）
43 與倉 ななほ 2（松江農林）
44 齋藤 みなみ 2（隠 岐）
45 花田 愛実 1（矢 上）
46 伊藤 唯華 2（大 田）
47 佐々岡 希花 1（浜田ろう）
48 井上 璃子 1（松江北）
49 佐々尾 夏歩 1（浜田商業）
50 久冨 帆乃華 2（明 誠）
51 福島 心優 1（平 田）
52 永瀬 心優 2（松江南）
53 松井 妙 2（出 雲）
54 原 寧々 2（松江商業）
55 小川 音羽 2（松徳学院）
56 菊次 杏心 2（明 誠）
57 藤原 優花 1（松江農林）
58 和田 珠貴 2（隠 岐）
59 速水 帆夏 1（松江北）
60 石原 佳奈 2（松江商業）
61 篠原 麻里 1（大 田）
62 神在 絢那 1（邇 摩）
63 安達 美琴 1（情報科学）
64 河原 ななか 1（平 田）
65 杉谷 茉朋 2（松徳学院）
66 大迫 智歩 1（大 田）
67 木村 楓 2（益田翔陽）
68 名目良 舞音 2（松江南）
69 福田 七恵 2（松江高専）
70 福村 明衣 2（松江商業）
71 下野 亜梨 1（浜田商業）
72 福島 早良 2（松江農林）
73 山田 あかり 1（明 誠）