第71回中国高等学校卓球選手権大会
令和６年６月１５日～１７日
ジップアリーナ
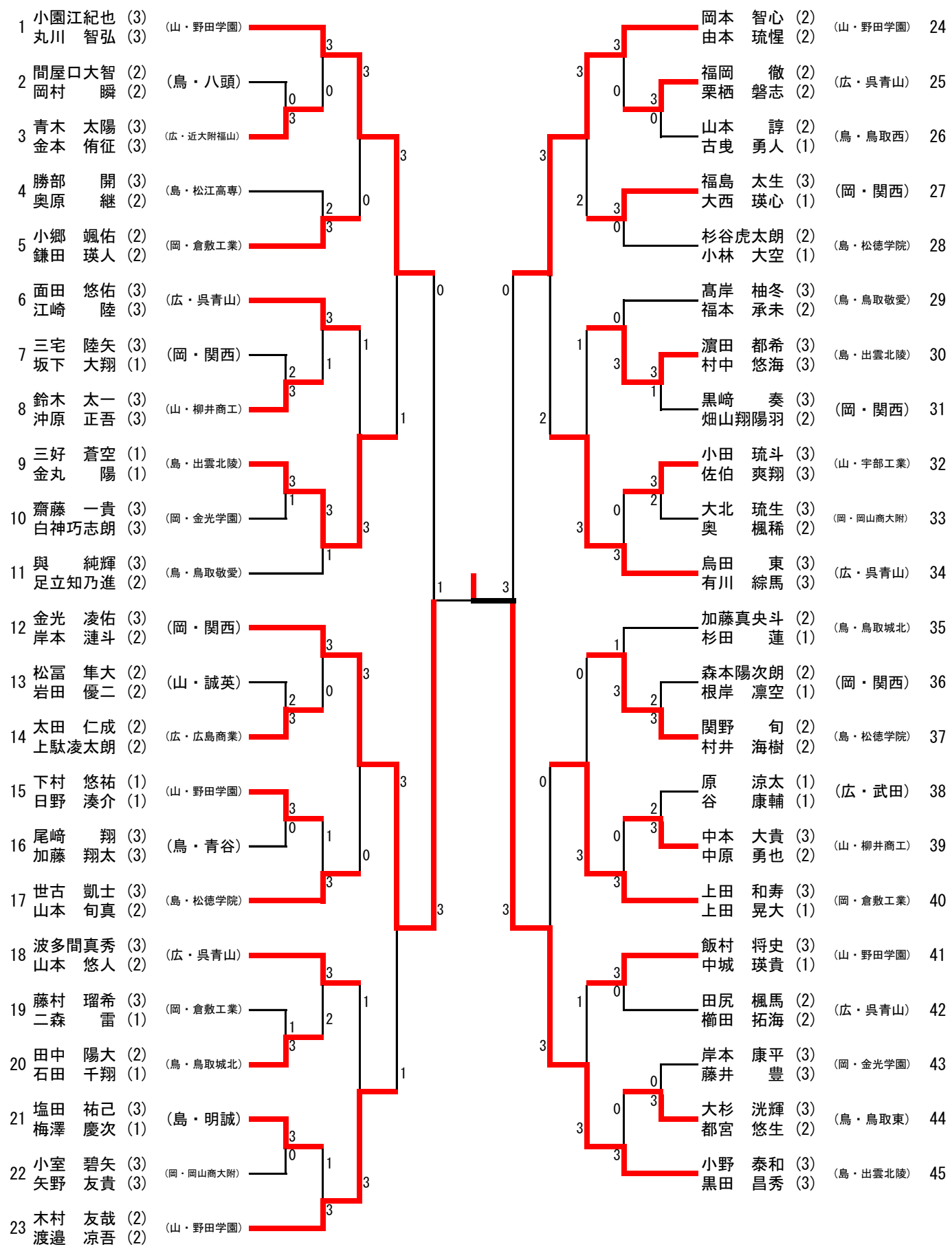
男子ダブルス